www.rodavigo.net +34 986 288118
Servicio de Att. al Cliente

art. 862 R

Perno inferiore regolabile
Square bottom pin with adjustable welding plate
петля опорная, с пластиной под сварку, регулируемая

SALDARE
REGOLABILE

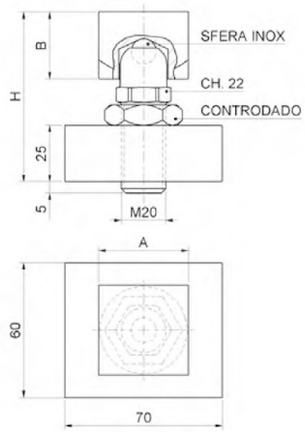

cod.	mm.	pz/pcs	A	B	H
862R.30	TUB.30	6	30x30	28	73-78
862R.35	TUB.35	6	35x35	28	73-78
862R.40	TUB.40	6	40x40	30	75-80
862R.50	TUB.50	6	50x50	30	75-80

art. 880

Cardine con alette con piastra regolabile per aperture a 180°
Hinge with fixing plate to allow 180° opening with 2 way adjustment
петля, регулируемая, с пластиной, открывание 180*

Versione INOX/*Stainless steel* art.880IX pag. 208

SALDARE
REGOLABILE

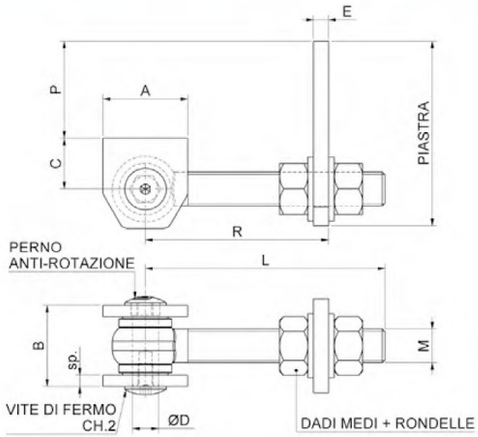

cod.	zinc.a caldo	mm.	pz/pcs	A	B	C	ØD	E	L	sp	M	P	R	CH.2	piastra
880.12	880ZC.12	M12	10	45	37	24	Ø12	6	100	6	M12	23-36	43-87	Es.4	75x45x6
880.16	880ZC.16	M16	10	45	43	27	Ø14	8	118	6	M16	78-103	48-102	Es.5	148x60x8
880.20	880ZC.20	M20	10	70	49	35	Ø17	8	166	8	M20	37-62	64-147	Es.6	120x60x8
880.24	880ZC.24	M24	10	70	51	35	Ø17	12	168	8	M24	53-75	72-144	Es.6	135x70x12

art. 885

Cardine con piastra ad avvitare su tubolare
Plate hinge to be screwed to the gate profile
Петля с пластиной, для завинчивания к профилю ворот

FISSARE
REGOLABILE

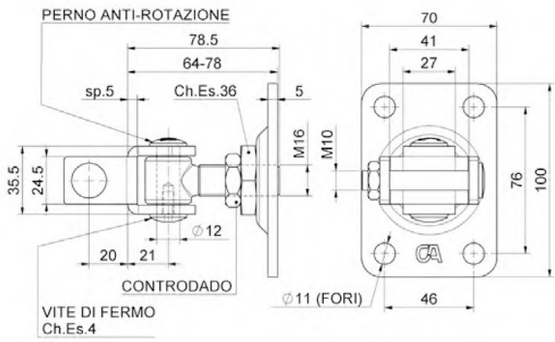

cod.	mm.	pz/pcs
885.16	M16	10

Polígono Industrial O Rebullón s/n. 36416 - Mos - España - rodavigo@rodavigo.com